ՀԱՄԱՁԱՅՆԵՑՎԱԾ Է
ՀԱՅԱՍՏԱՆԻ ՀԱՆՐԱՊԵՏՈՒԹՅՈՒՆ
ԿՈՏԱՅՔԻ ՄԱՐԶ ՆՈՐ ՀԱՃԸՆ ՀԱՄԱՅՆՔ

ՀԱՄԱՅՆՔԻ ՂԵԿԱՎԱՐ ____________ Գ. ՄԱԹԵՎՈՍՅԱՆ

« ՊՐՈՖ - ԷՔՍՊԵՐՏ » ՍՊԸ
+374 94 25 08 79

ՆՈՐ ՀԱՃԸՆ ՀԱՄԱՅՆՔԻ ՆՈՐ ԳԵՂԻ ԳՅՈՒՂԻ ՖԻՎԱՆԻ, ՎԱՀԱՆ ՏԵՐՅԱՆ, ԱՐՄԵՆ ԱՎԵՏԻՍՅԱՆ ՓՈՂՈՑՆԵՐԻ ՈՐՈՇ ՀԱՏՎԱԾՆԵՐԸ ԵՎ ԱՐՄԵՆ ԱՎԵՏԻՍՅԱՆ ՓՈՂՈՑԻ 2-ՐԴ ՆՐԲԱՆՑՔԻ ԱՍՖԱԼՏԱՊԱՏՄԱՆ ՇԻՆԱՐԱՐԱԿԱՆ ԱՇԽԱՏԱՆՔՆԵՐԻ ԿԱԶՄԱԿԵՐՊՄԱՆ ԱՇԽԱՏԱՆՔԱՅԻՆ ՆԱԽԱԳԻԾ

ԿԱՌՈՒՑԱՊԱՏՈՂ ____________ ՆՈՐ ՀԱՃԸՆԻ ՀԱՄԱՅՆՔԱՊԵՏԱՐԱՆ

ՏՆՕՐԵՆ ____________ Գ. ԿԱՐԱՊԵՏՅԱՆ

2024Թ.

«ՊՐՈՖ-ԷՔՍՊԵՐՏ»

ՍԱՀՄԱՆԱՓԱԿ ՊԱՏԱՍԽԱՆԱՏՎՈՒԹՅԱՄԲ ԸՆԿԵՐՈՒԹՅՈՒՆ

ՕԲՅԵԿՏԻ ԱՆՎԱՆՈՒՄԸ՝ ՀՀ Կոտայքի մարզի Նոր Հաճըն համայնքի Նոր Գեղի գյուղի Ջիվանի, Վահան Տերյան, Արմեն Ավետիսյան փողոցների որոշ հատվածները և Արմեն Ավետիսյան փողոցի 2-րդ նրբանցքի ասֆալտապատում

ՊԱՏՎԻՐԱՏՈՒ՝ ԿՈՏԱՅՔԻ ՄԱՐԶ ՆՈՐ ՀԱՃԸՆ ՀԱՄԱՅՆՔ Նոր Հաճըն համայնք

ՆԱԽԱԳԾԻ ԿԱԶՄԸ՝ ՃԾ. ՃԿ.

ԲԱՅԹՈՂՄԱՆ ԺԱՄԿԵՏԸ՝ ______________

ՆԱԽԱԳԾԻ ՀԵՂԻՆԱԿ «ՊՐՈՖ-ԷՔՍՊԵՐՏ» ՍՊԸ

ACE Scanner

ՀԱՅԱՍՏԱՆԻ ՀԱՆՐԱՊԵՏՈՒԹՅԱՆ ՔԱՂԱՔԱՇԻՆՈՒԹՅԱՆ ԿՈՄԻՏԵ

ԼԻՑԵՆԶԻԱ

ՔՊԼ-000990, 1-ին դաս

(սերիան, համարը, դասը)

ՔԱՂԱՔԱՇԻՆԱԿԱՆ ՓԱՍՏԱԹՂԹԵՐԻ ԿԱԶՄՈՒՄ՝ ԲԱՑԱՌՈՒԹՅԱՄԲ ԿՈՆՍՏՐՈՒԿՏՈՐԱԿԱՆ ԵՎ ՃԱՐՏԱՐԱՊԵՏԱԿԱՆ ՄԱՍԵՐԻ

(քաղաքաշինության բնագավառում գործունեության տեսակը)

ՏՐՎԱԾ Է

2024-09-25, «ՊՐՈՖ-ԷՔՍՊԵՐՏ» ՍՊԸ

(լիցենզիան տալու տարեթիվը, ամիսը, օրը, քաղաքաշինության գործունեության սուբյեկտի անվանումը,

ՀՀ, ԱՐԱԳԱԾՈՏՆ, ԱՇՏԱՐԱԿ, ԱՇՏԱՐԱԿ, ՏԻԳՐԱՆ ՄԵԾԻ, 28, 27

գտնվելու վայրը՝ այդ թվում, անհատ ձեռնարկատիրոջ դեպքում՝ անունը, ազգանունը և բնակության վայրը)

Գործողության ժամկետը՝ 25.09.2029թ.

(օրը, ամիսը, տարեթիվը)

ՀՍԿԻՉ ՀԱՄԱՐ՝ **UG2F-8D91-AA9B-FBF2**

Սույն փաստաթուղթը տրված է բացառապես էլեկտրոնային եղանակով: Փաստաթղթի վավերականության ստուգումն ու էլեկտրոնային բնօրինակի ներբեռնումը հնարավոր է իրականացնել https://verify.e-gov.am Հայաստանի Հանրապետության պաշտոնական փաստաթղթերի վավերականության ստուգման միասնական համակարգի կայքում մուտքագրելով հսկիչ համարը կամ սքանավորելով արագ արձագանքման ծածկագիրը (QR Code):

ACE Scanner

ՀԱՅԱՍՏԱՆԻ ՀԱՆՐԱՊԵՏՈՒԹՅԱՆ ՔԱՂԱՔԱՇԻՆՈՒԹՅԱՆ ԿՈՄԻՏԵ

ԼԻՑԵՆԶԻԱՅԻ ՆԵՐԴԻՐ

ՔՊՆ-000990-09

(ներդիրի սերիան, համարը)

«ՊՐՈՖ-ԷՔՍՊԵՐՏՍ» ՍՊԸ

(լիցենզավորված քաղաքաշինության գործունեության սուբյեկտի անվանումը)

ՏՐԱՆՍՊՈՐՏԱՅԻՆ ՈՒՂԻՆԵՐ (ԱՎՏՈՄՈԲԻԼԱՅԻՆ ՃԱՆԱՊԱՐՀՆԵՐ, ԵՐԿԱԹՈՒՂԱՅԻՆ ԳԾԵՐ ԵՎ ՕԴԱՆԱՎԱԿԱՅԱՆՆԵՐ, ԱՐՀԵՍՏԱԿԱՆ ԿԱՌՈՒՑՎԱԾՔՆԵՐ՝ ԿԱՄՈՒՐՋՆԵՐ, ԹՈՒՆԵԼՆԵՐ, ՈՒՂԵԱՆՑՆԵՐ, ԷՍՏԱԿԱԴԱՆԵՐ, ՀԵՆԱՊԱՏԵՐ ԵՎ ԱՅԼՆ)

(քաղաքաշինության բնագավառում գործունեության նկատառնումը)

01.10.2024թ.

(ներդիրը տալու օրը, ամիսը, տարեթիվը)

Գործողության ժամկետը՝ 25.09.2029թ.

(օրը, ամիսը, տարեթիվը)

Ներդիրը վավերական է լիցենզիայի առկայության դեպքում

ՀՍԿԻՉ ՀԱՄԱՐ՝ UG96-1A32-8E86-8B1E

Սույն փաստաթուղթը տրված է բացառապես էլեկտրոնային եղանակով: Փաստաթղթի վավերականության ստուգումն ու էլեկտրոնային բնօրինակի ներբեռնումը հնարավոր է իրականացնել https://verify.e-gov.am Հայաստանի Հանրապետության պաշտոնական փաստաթղթերի վավերականության ստուգման միասնական համակարգի կայքում մուտքագրելով հսկիչ համարը կամ սքանավորելով արագ արձագանքման ծածկագիրը (QR Code):

PDF Scanner ACE Scanner

Պատասխանատու մասնագետի/ների անձնագրային տվյալներ	հավաստագրի սերիա	հավաստագրի համար	ստանալու օր, ամիս, տարեթիվ
ՄՅԱՍՆԻԿ ԿՈՍՏԱՆՅԱՆ	Հ	001887	2024-09-12

ՀՍԿԻՉ ՀԱՄԱՐ՝ UG96-1A32-8E86-8B1E
Սույն փաստաթուղթը տրված է բացառապես էլեկտրոնային եղանակով: Փաստաթղթի վավերականության ստուգումն ու էլեկտրոնային բնօրինակի ներբեռնումը հնարավոր է իրականացնել https://verify.e-gov.am Հայաստանի Հանրապետության պաշտոնական փաստաթղթերի վավերականության ստուգման միասնական համակարգի կայքում մուտքագրելով հսկիչ համարը կամ սքանավորելով արագ արձագանքման ծածկագիրը (QR Code):

PDF Scanner ACE Scanner

Թերթ	Անվանումը	Ծանոթություն
1	Բովանդակություն	
2	Բացատրագիր	
3	Ժամանակացույց, սկզբում և վերջում տեղադրվող տիպային նշաններ	
4	Ասֆալտապատվող Ջիվանի և Վահան Տերյան փողոցների չափագրման հատակագիծ Մ1:1000	
5	Ասֆալտապատվող Արմեն Ավետիսյանի և Արմեն Ավետիսյան փողոցի 2-րդ նրբանցքի չափագրման հատակագիծ Մ1:1000	
6	Ասֆալտապատվող Ջիվանի և Վահան Տերյան փողոցների կահավորման հատակագիծ Մ1:1000	
7	Ասֆալտապատվող Արմեն Ավետիսյանի և Արմեն Ավետիսյան փողոցի 2-րդ նրբանցքի կահավորման հատակագիծ Մ1:1000	
8	Ասֆալտապատվող Ջիվանի փողոցի երկայնական կտրվածք և տիպային լայնական կտրվածք Մ1:1000	
9	Ասֆալտապատվող Վահան Տերյանի փողոցի երկայնական կտրվածք և տիպային լայնական կտրվածք Մ1:1000	
10	Ասֆալտապատվող Արմեն Ավետիսյան փողոցի երկայնական կտրվածք և տիպային լայնական կտրվածք Մ1:1000	
11	Ասֆալտապատվող Արմեն Ավետիսյան փողոցի 2-րդ նրբանցքի երկայնական կտրվածք և տիպային լայնական կտրվածք Մ1:1000	
12	Ծածկի կառուցում հարակցման մասերում	
13	Երթևեկության կարգավորման սխեմա	

Փոփ	Տղմ.քան.	Թերթ	Փաստ.թիվ	Ստորագ.	Թվական
Տնօրեն	Գ. Կարապետյան				
Ճարտարագետ նախագծող	Ս. Կոստանյան				
Նախագծող	Ս. Արաբելյան				

ՆԱԽԱՏԵՍՎՈՒՄ Է 22 ԿՈՏԱՅՔԻ ՄԱՐԶԻ ՆՈՐ ՀԱՃԸՆ ՀԱՄԱՅՆՔԻ ՆՈՐ ԳԵՂԻ ԳՅՈՒՂԻ ՋԻՎԱՆԻ, ՎԱՀԱՆ ՏԵՐՅԱՆ, ԱՐՄԵՆ ԱՎԵՏԻՍՅԱՆ ՓՈՂՈՑՆԵՐԻ ՈՐՈՇ ՀԱՏՎԱԾՆԵՐԸ ԵՎ ԱՐՄԵՆ ԱՎԵՏԻՍՅԱՆ ՓՈՂՈՑԻ 2-ՐԴ ՆՐԲԱՆՑՔԻ ՃԱՆԱՊԱՐՀԻ ԱՍՖԱԼՏԱՊԱՏՈՒՄ

Շինարարական մաս

Փուլ	Թերթ	Թերթեր
ԱՆ	1	13

ԲՈՎԱՆԴԱԿՈՒԹՅՈՒՆ

«Պրոֆ-Էքսպերտ» ՍՊԸ
Լից. ՔՊԼ N 000990

ԲԱՑԱՏՐԱԳԻՐ

Սույն նախագծով նախատեսվում է ՀՀ Կոտայքի մարզի Նոր Հաճըն համայնքի Նոր Գեղի գյուղի Ջիվանի, Վահան Տերյան, Արմեն Ավետիսյան փողոցների որոշ հատվածները եվ Արմեն Ավետիսյան փողոցի 2-րդ նրբանցքի ասֆալտապատման աշխատանքների նախագծերը:

Նախագիծը կազմվել է ըստ Նոր Հաճընի համայնքապետարանի տրված առաջադրանքի:

Նախագծային աշխատանքները կատարվել են ՀՀՇՆ 32-01-2022 նորմաների և պահանջների համաձայն, AutoCad և Civil3D համակարգչային ծրագրերով:

կատարվել է տեղագրական հանույթ TRIMBLE R8S GPS ROVER գործիքով ARM WGS-84 գեոդեզիական ցանցով հորիզոնական սխալանքը կարող է լինել 8 մմ գումարած 1 մմ յուրաքանչյուր կիլոմետրի համար, իսկ ուղղահայաց սխալանքը՝ 15 մմ գումարած 1 մմ յուրաքանչյուր կիլոմետրի համար:

Ըստ տեխնիկական առաջադրանքի ճանապարհի պարամետրերը ընտրվել են

- երթևեկելի մասը - շարժման շերտերի լայնությունը՝ 2x3.00մ:

Հիմնվելով ակնադիտական, երկրաբանական, շրջակա միջավայրի պահպանության միջոցառումների ուսումնասիրությունների վրա, նախագծով նախատեսվում է իրականացնել հետևյալ աշխատանքները.

Նախատեսվում է

- Կատարել հողային աշխատանքներ
- Վերականգնել ճանապարհային հողային պաստառը
- Կառուցել ճանապարհային հագուստը

Հատակագծում ճանապարհների ծրագիծը մաքսիմալ նմանեցված է ճանապարհի գոյություն ունեցող ծրագծին, այն բաղկացած է ուղղագծային և շրջադարձի անկյուններով, որոնց շառավիղները նախատեսված են 7մետրից ոչ պակաս, մինչը 635մ:

Լայնական կտրվածքում, երթևեկելի մասի թեքությունը 20‰ է, կողնակները՝ 40‰:

Երկայնական կտրվածքում առավելագույն թեքությունը կազմում է 52.00‰, իսկ մինիմումը՝ 5.40‰:

Հետախուզական աշխատանքների ժամանակ կատարվել է տախեոմետրական հանույթ 1:200 մասշտաբի:

Երկայնական կտրվածքը հիմնականում թողնվել է նույնը:

Մանրամասն ներկայացված է ճանապարհի երկայնական կտրվածք գծագրում:

Նախատեսվում է իրականացնել պատվածք, ըստ պատվիրատուի պահանջի միաշերտ

Մանրահատիկ խիտ տաք ա/բ h=5սմ տիպ "Բ" ԳՕՍՏ 9128-2013
Խճավազային հիմք (C-5) h=12սմ ԳՕՍՏ 25607-2009
Հատիկավոր ենթահիմք (ավազակոպիճ) h=12սմ ԳՕՍՏ 25607-2009

Շինարարության ժամանակ անհրաժեշտ է հատուկ ուշադրություն դարձնել շրջակա միջավայրին: Շինարարական աշխատանքների կատարման ժամանակ անհրաժեշտ է խնամքով վերաբերվել մոտակա ծառերին և թփերին, պահպանելով նրանք վնասումից և ոչնչացումից:

Աշխատանքների ավարտից հետո անհրաժեշտ է մաքրել շրջակա տարածքը ավելորդ բնահողից և շին աղբից տեղափոխելով այն լցակույտ:

Շինարարությանժամանակ պետք է պահպանել հետևյալ նորմատիվային փաստաթղթերը.

ՀՀՇՆ 13-02-2022 ,Աշխատանքի անվտանգությունը շինարարությունումե, ՀՀՇՆ I-3.01.01-2008 ,Շինարարական արտադրության կազմակերպումե, ՀՀՇՆ 52-01-,Բետոնե և երկաթբետոնե կոնստրուկցիաներե, ՀՀՇՆ 40-01.03-2022 ,Կոյուղի. Արտաքին ցանցեր և կառուցվածքներե և ՀՀՇՆ 30-02-2022 ,Տարածքի բարեկարգումե շինարարական նորմերին:

Շինարարության ժամանակ հաշվի առնել գոյություն ունեցող ստորգետնյա ինժեներական կառուցվածքները /գազատար, ջրատար խողովակաշարեր, կապի և էլեկտրո մալուխներ/ տեղյակ պահելով համապատասխան կազմակերպություններին:

Բնապահպանական բոլոր միջոցառումները պետք է իրականացնել բնապահպանական կառավարման պլանին համապատասխան:

Ըստ ՀՀ կառավարության 2016թ-ի սեպտեմբերի 29-ի նիստի թիվ 38 արձանագրային որոշման անհրաժեշտ է կազմել մեթոդաբանություն ծածկի որակի գնահատման ընթացքում անհարթության միջազգային ցուցչի (ամց) չափանիշի փորձարկում: Ծածկը գնահատելու ամենակարևոր պայմաններից մեկը երթևեկելու որակն է: Ճանապարհի անհարթության կամ հարթության ստուգումներն իրականացվում են ծածկի վիճակը մշտադիտարկելու համար՝ նոր և վերանորոգված ծածկով երթևեկելու որակը գնահատելու նպատակով:

Անհարթության աստիճանի փոփոխությունը զգալի ազդեցություն ունի տնտեսական արդյունքների վրա: ԱՄՑ-ի չափումը թույլ է տալիս.

1. Իրականացնել օբյեկտիվ ծախսեր-օգուտներ վերլուծություն՝ սահմանափակ կապիտալ ռեսուրսների բաշխումն օպտիմալացնելու նպատակով:
2. Գնահատել ծրագրի փաստացի վերջնարդյունքները և դրանք համեմատել ակնկալվող վերջնարդյունքների հետ:
3. Հարթ ծածկերն ապահովում են հարմարավետություն, ստեղծում են տրանսպորտային միջոցների՝ ճանապարհով ավելի արդյունավետ շարժի հնարավորություն, բարձրացնում են երթևեկության օպտիմալ արագությունները, պահպանում են երթևեկության հոսքը, կրճատում են անվտանգության հետ կապված ռիսկերն օգտագործողների և նրանց տրանսպորտային միջոցների համար, ինչպես նաև կարող են բարձրացնել վառելիքի ծախսի արդյունավետությունը՝ ճանապարհնօգտագործողների համար հանգեցնելով երթևեկելու ավելի ցածր ծախսերի:

Անհարթության միջազգային ցուցանիշը (ԱՄՑ) պրոֆիլի տատանումների մաթեմատիկական բացարձակ գումարն է, որը նկարագրում է տրանսպորտային միջոցների վիբրացիա առաջացնող՝ ծածկի անհարթությունը:

ԱՄՑ-ի արժեքն սովորաբար ստացվում է հատուկ սարքավորման միջոցով, որը ցույց է տալիս ճանապարհի հատվածի հարթությունը:

ԱՄՑ-ն հաշվարկվում է որպես մոդելավորված կախոցի գծային շարժման հանրագումար՝ բերված պրոֆիլի երկարության, որի չափման միավորն է մ/կմ կամ մմ/մ:

Տվյալ ճանապարհահատվածի համար կախված ճանապարհի երկարությունից, անհրաժեշտ է իրականացնել ԱՄՑ ստուգում:

						ՆԱԽԱՏԵՍՎՈՒՄ Է ՀՀ ԿՈՏԱՅՔԻ ՄԱՐԶԻ ՆՈՐ ՀԱՃԸՆ ՀԱՄԱՅՆՔԻ ՆՈՐ ԳԵՂԻ ԳՅՈՒՂԻ ՋԻՎԱՆԻ, ՎԱՀԱՆ ՏԵՐՅԱՆ, ԱՐՄԵՆ ԱՎԵՏԻՍՅԱՆ ՓՈՂՈՑՆԵՐԻ ՈՐՈՇ ՀԱՏՎԱԾՆԵՐԸ ԵՎ ԱՐՄԵՆ ԱՎԵՏԻՍՅԱՆ ՓՈՂՈՑԻ 2-ՐԴ ՆՐԲԱՆՑՔԻ ՃԱՆԱՊԱՐՀԻ ԱՍՖԱԼՏԱՊԱՏՈՒՄ
Փոփ	Տոմ.քան.	Թերթ	Փաստ.թիվ	Ստորագ.	Թվակ.	
Տնօրեն		Գ. Կարապետյան				Շինարարական մաս — Փուլ: ԱՆ; Թերթ: 2; Թերթեր: 13
Ճարտարագետ նախագծող		Մ. Կոստանյան				ԲԱՑԱՏՐԱԳԻՐ
Նախագծող		Ա. Աղաբեկյան				<<Պրոֆ-Էքսպերտ>> ՍՊԸ Լից. ՔՊԼ N 000990

PDF Scanner ACE Scanner

Օրացուցային գրաֆիկ

ՀՀ Կոտայքի մարզի Նոր Հաճըն համայնքի Նոր Գեղի գյուղի Ջիվանի, Վահան Տերյան, Արմեն Ավետիսյան փողոցների որոշ հատվածները եվ Արմեն Ավետիսյան փողոցի 2-րդ նրբանցքի ասֆալտապատում

ասֆալտապատման աշխատանքների իրականացման

N	Աշխատանքների անվանումը	1 ամիս	2 ամիս	3 ամիս	4 ամիս
1	Լաբորատոր աշխատանքներ	■	■	■	■
2	Հողային աշխատանքներ	■	■		
3	Ճանապարհային պատվածք		■	■	■
4	Կողնակներ			■	■
5	Ջրթող խողովակներ		■	■	
6	Ջրահեռացման վաքեր		■	■	

ՕԲՅԵԿՏԻ ԱՆՎԱՆՈՒՄԸ ....

ՊԱՏՎԻՐԱՏՈՒ ....

ԿԱՊԱԼԱՌՈՒ ....

ՇԻՆԱՐԱՐԱԿԱՆ ԱՇԽԱՏԱՆՔՆԵՐԻ ՍԿԻԶԲԸ ....

ՇԻՆԱՐԱՐԱԿԱՆ ԱՇԽԱՏԱՆՔՆԵՐԻ ՎԵՐՋԸ ....

ԼՐԱՑՈՒՑԻՉ ՏԵՂԵԿՈՒԹՅՈՒՆՆԵՐԻ ՀԱՄԱՐ ԶԱՆԳԵԼ ՀԵՌ. ....

Փոփ	Տըմ.քան.	Թերթ	Փաստ.թիվ	Ստորագ.	Թվակ.
Տնօրեն		Գ.Կարապետյան			
Ճարտարագետ նախագծող		Մ. Կոստանյան			
Նախագծող		Ա. Աղաբեկյան			

ՆԱԽԱՏԵՍՎՈՒՄ Է ՀՀ ԿՈՏԱՅՔԻ ՄԱՐԶԻ ՆՈՐ ՀԱՃԸՆ ՀԱՄԱՅՆՔԻ ՆՈՐ ԳԵՂԻ ԳՅՈՒՂԻ ՋԻՎԱՆԻ, ՎԱՀԱՆ ՏԵՐՅԱՆ, ԱՐՄԵՆ ԱՎԵՏԻՍՅԱՆ ՓՈՂՈՑՆԵՐԻ ՈՐՈՇ ՀԱՏՎԱԾՆԵՐԸ ԵՎ ԱՐՄԵՆ ԱՎԵՏԻՍՅԱՆ ՓՈՂՈՑԻ 2-ՐԴ ՆՐԲԱՆՑՔԻ ՃԱՆԱՊԱՐՀԻ ԱՍՖԱԼՏԱՊԱՏՈՒՄ

Շինարարական մաս

Փուլ	Թերթ	Թերթեր
ԱՆ	3	13

Ժամանակացույց և աշխատանքերի սկզբում և վերջում տեղադրվող տիպային նշան

<<Պրոֆ-Էքսպերտ>> ՍՊԸ
Լից. ՔՊԼ N 000990

ՃԱՆԱՊԱՐՀՆԵՐԻ ԱՍՖԱԼՏԻ
ՊԱՍՏԱՌԻ ՏԻՊԱՅԻՆ
ԿՈՆՍՏՐՈՒԿՑԻԱՆ

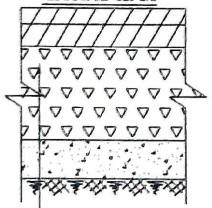

Մանրահատիկ խիտ տաք ա/բ h=5սմ տիպ "Բ" ԳՕՍՏ 9128-2013
Խճավազային հիմք (C-5) h=12սմ ԳՕՍՏ 25607-2009
Հատիկավոր ենթահիմք (ավազակոպիճ) h=12սմ ԳՕՍՏ 25607-2009

						ՆԱԽԱՏԵՍՎՈՒՄ Է 22 ԿՈՏԱՅՔԻ ՄԱՐԶԻ ՆՈՐ ՀԱՃԸՆ ՀԱՄԱՅՆՔԻ ՆՈՐ ԳԵՂԻ ԳՅՈՒՂԻ ՋԻՎԱՆԻ, ՎԱՀԱՆ ՏԵՐՅԱՆ, ԱՐՄԵՆ ԱՎԵՏԻՍՅԱՆ ՓՈՂՈՑՆԵՐԻ ՈՐՈՇ ՀԱՏՎԱԾՆԵՐԸ ԵՎ ԱՐՄԵՆ ԱՎԵՏԻՍՅԱՆ ՓՈՂՈՑԻ 2-ՐԴ ՆՐԲԱՆՑՔԻ ՃԱՆԱՊԱՐՀԻ ԱՍՖԱԼՏԱՊԱՏՈՒՄ
Փոփ	Տղմ.քան.	Թերթ	Փաստաթղթ	Ստորագ.	Ամսաթ.	
Նախագծող		Գ. Կարապետյան				Շինարարական մաս — Փուլ: ԱՆ; Թերթ: 4; Թերթեր: 13
Ճարտարագետ նախագծող		Մ. Կոստանյան				Ասֆալտապատվող Ջիվանի և Վահան Տերյան փողոցների չափագրման հատակագիծ Մ1:1000
Նախագծող		Ա. Աղաբեկյան				<<Պրոֆ-Էքսպերտ>> ՍՊԸ Լից. ՔՊԼ N 000990

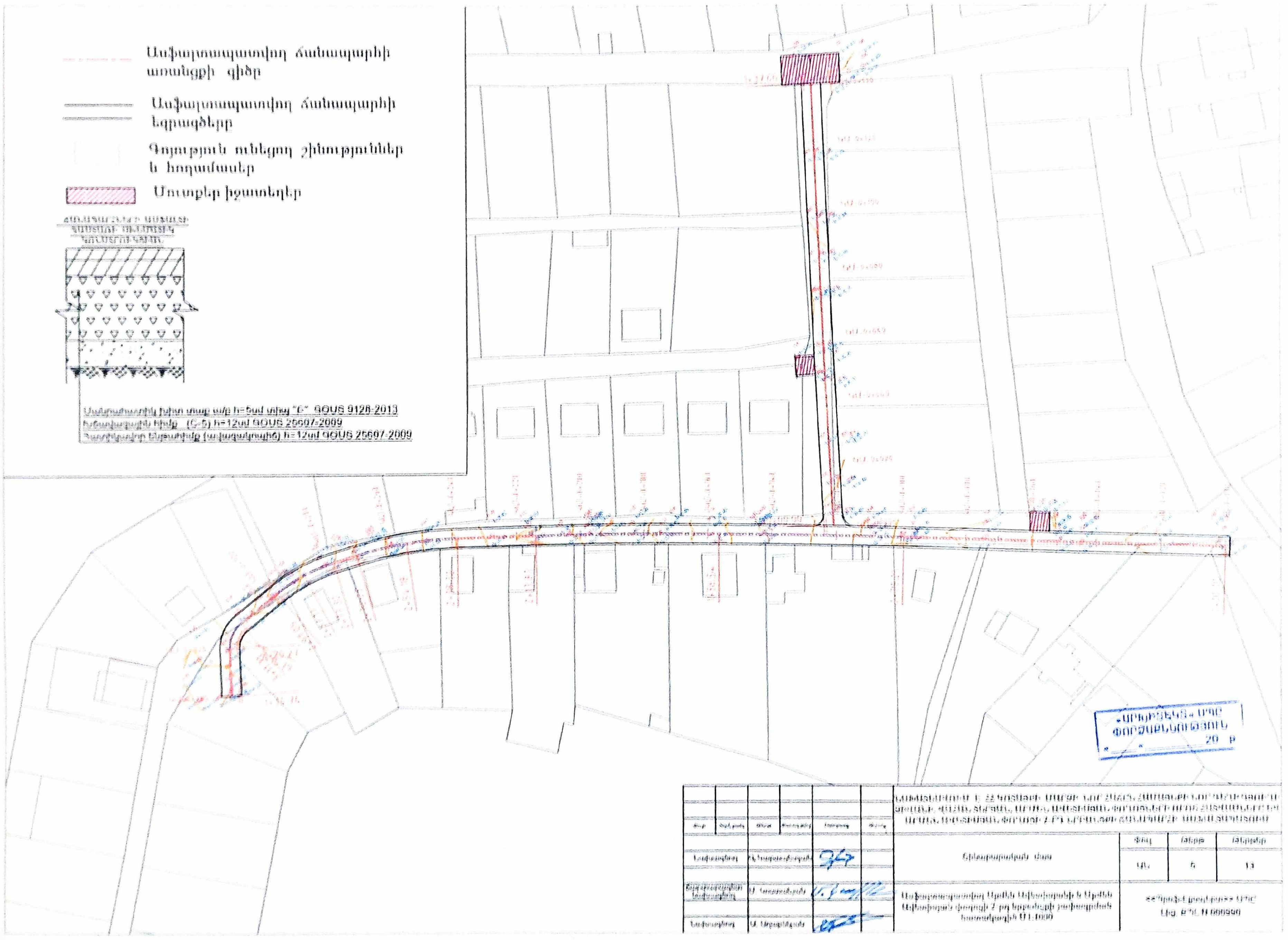
Ասֆալտապատվող ճանապարհի առանցքի գիծը
Ասֆալտապատվող ճանապարհի եզրագծերը
Գոյություն ունեցող շինություններ և հողամասեր
Մուտքեր իջատեղեր
GOUS 9128-2013
(C-5) h=12սմ GOUS 25607-2009
h=12սմ GOUS 25607-2009
20 թ
ԱԿ
6
13
Մ1:1000

						ՆԱԽԱՏԵՍՎՈՒՄ Է ՀՀ ԿՈՏԱՅՔԻ ՄԱՐԶԻ ՆՈՐ ՀԱՃԸՆ ՀԱՄԱՅՆՔԻ ՆՈՐ ԳԵՂԻ ԳՅՈՒՂԻ ԶԻՎԱՆԻ, ՎԱՀԱՆ ՏԵՐՅԱՆ, ԱՐՄԵՆ ԱՎԵՏԻՍՅԱՆ ՓՈՂՈՑՆԵՐԻ ՈՐՈՇ ՀԱՏՎԱԾՆԵՐԸ ԵՎ ԱՐՄԵՆ ԱՎԵՏԻՍՅԱՆ ՓՈՂՈՑԻ 2-ՐԴ ՆՐԲԱՆՑՔԻ ՃԱՆԱՊԱՐՀԻ ԱՍՖԱԼՏԱՊԱՏՈՒՄ
Փոփ	Տղմ.քան	Թերթ	Փաստ.թիվ	Ստորագ.	Թվակ.	
						Շինարարական մաս — Փուլ: ԱՆ; Թերթ: 6; Թերթեր: 13
Նախագծող	Գ. Կարապետյան					
Ճարտարագետ նախագծող	Մ. Կոստանյան					Ասֆալտապատվող Զիվանի և Վահան Տերյան փողոցների կահավորման հատակագիծ Մ1:1000
Նախագծող	Ա. Աղաբեկյան					<<Պրոֆ-Էքսպերտ>> ՍՊԸ Լից. ՔՊԼ N 000990

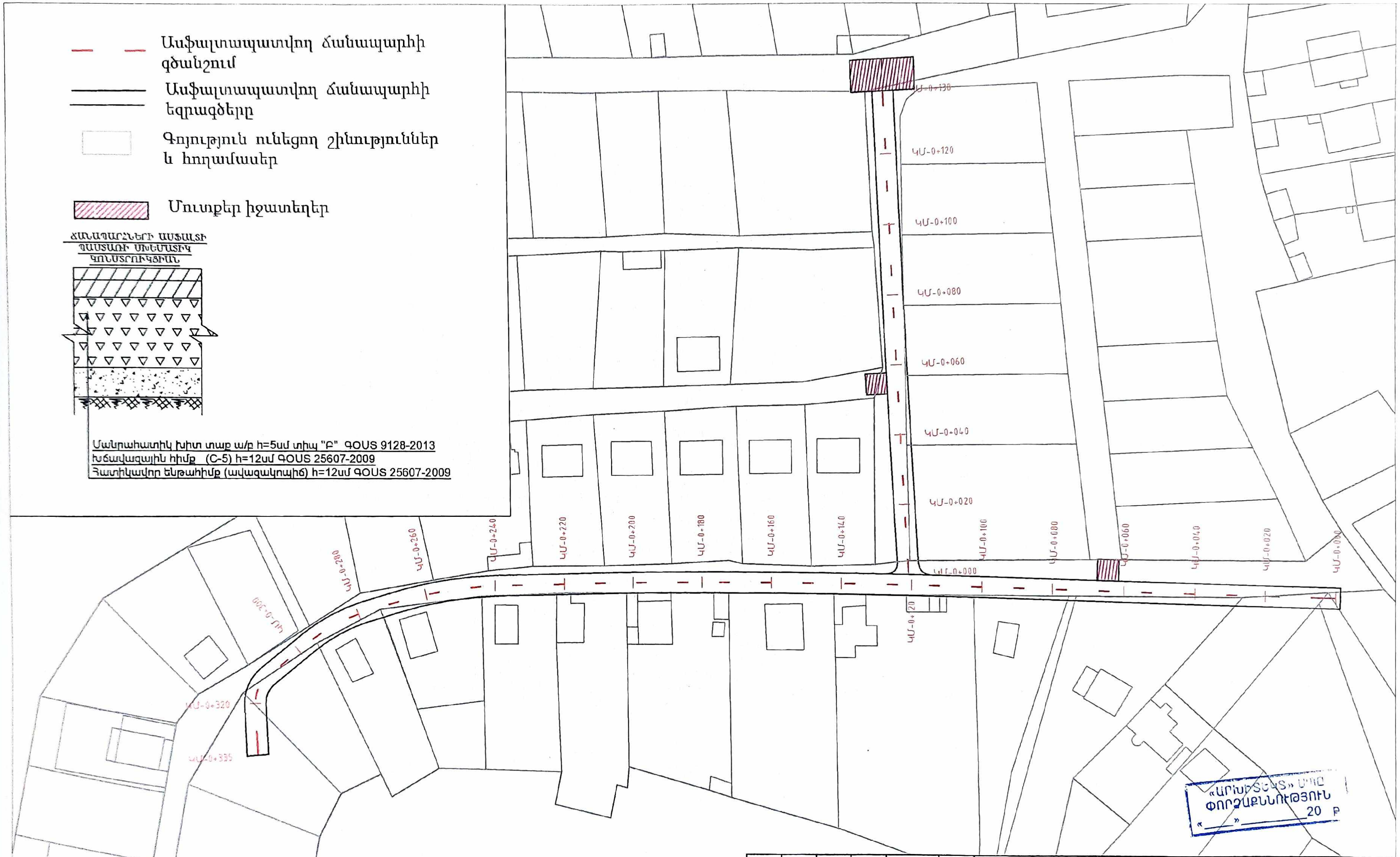

Փոփ	Տղմ.քան	Թերթ	Փաստ.թիվ	Ստորագ.	Ամսաթ.	ՆԱԽԱՏԵՍՎՈՒՄ Է ՀՀ ԿՈՏԱՅՔԻ ՄԱՐԶԻ ՆՈՐ ՀԱՃԸՆ ՀԱՄԱՅՆՔԻ ՆՈՐ ԳԵՂԻ ԳՅՈՒՂԻ ՋԻՎԱՆԻ, ՎԱՀԱՆ ՏԵՐՅԱՆ, ԱՐՄԵՆ ԱՎԵՏԻՍՅԱՆ ՓՈՂՈՑՆԵՐԻ ՈՐՈՇ ՀԱՏՎԱԾՆԵՐԸ ԵՎ ԱՐՄԵՆ ԱՎԵՏԻՍՅԱՆ ՓՈՂՈՑԻ 2-ՐԴ ՆՐԲԱՆՑՔԻ ՃԱՆԱՊԱՐՀԻ ԱՍՖԱԼՏԱՊԱՏՈՒՄ		
Նախագծող		Գ. Կարապետյան		(ստորագրություն)		Շինարարական մաս	Փուլ: ԱՆ	Թերթ: 7 / Թերթեր: 13
Ճարտարագետ նախագծող		Մ. Կոստանյան		(ստորագրություն)		Ասֆալտապատվող Արմեն Ավետիսյանի և Արմեն Ավետիսյան փողոցի 2-րդ նրբանցքի կահավորման հատակագիծ Մ1:1000	<<Պրոֆ-Էքսպերտ>> ՍՊԸ Լից. ՔՊԼ N 000990	
Նախագծող		Ա. Աղաբեկյան		(ստորագրություն)				

PDF Scanner ACE Scanner

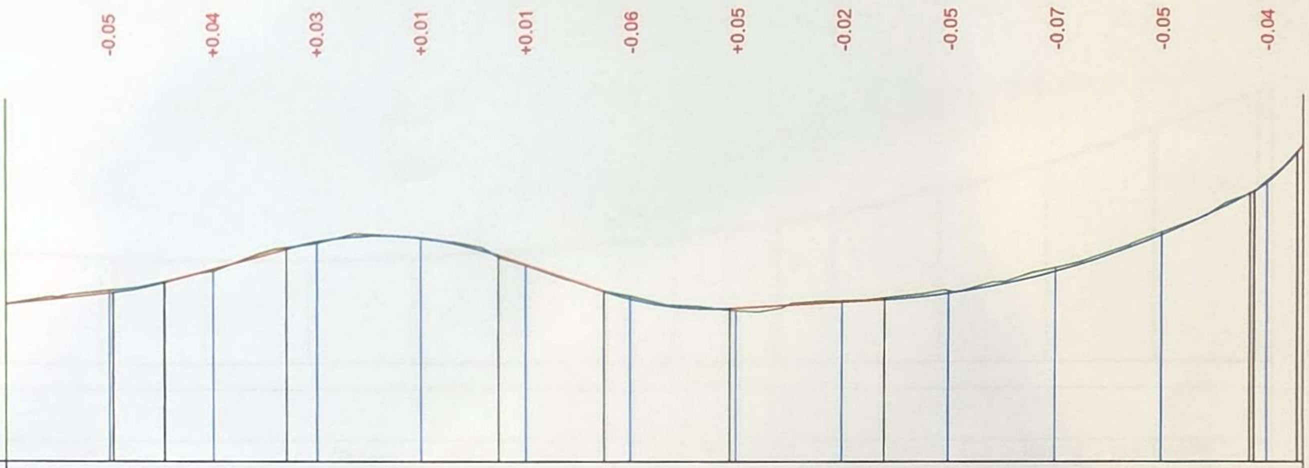

M 1:1000 по горизонтали
M 1:100 по вертикали

Տեղանքի տեսակը ըստ խոնավության														
Նախագծային տվյալներ: Լայնական պրոֆիլի տեսակը — Ձախ														
Նախագծային տվյալներ: Լայնական պրոֆիլի տեսակը — Աջ														
Նախագծային տվյալներ: Թեքություն, ‰ ուղղահայաց կոր, մ	11.26‰ 0+25,65; 20,72; 20,72; 30,60	27.75‰ K - 9.5; 23,51; 54,12	0+72,27 R - 654 K; 94,81	20,140.7	34,46‰ 0+86,91 R - 650; 14,95; 38,81	4.3‰ - 23.9; 29,08	67,95	2+02,38 R - 1434 K - 26.8					0,39; 37,54; 15,80; 1,09		
Նախագծային տվյալներ: Առանցքի նիշերը, մ	1440,03	1440,25	1440,71	1441,24	1441,31	1440,79	1440,12	1439,93	1440,04	1440,20	1440,62	1441,31	1442,31	1443,04
Փաստացի տվյալներ: Ռելիեֆի նիշերը, մ	1440,03	1440,30	1440,68	1441,21	1441,30	1440,78	1440,18	1439,89	1440,07	1440,25	1440,69	1441,37	1442,35	1443,04
Փաստացի տվյալներ: Հեռավորությունը, մ	20	20	20	20	20	20	20	20	20	20	20	20	7	
Պիկետներ	0					1					2			2
Հատակագծում ճանապարհի ուղիղ և թեք երկարությունները	246,97													

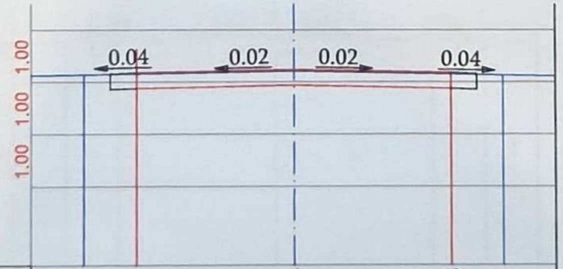

M1:100

Նախագծման նիշ	1441.18	1441.24	1441.18
Հեռավորությունը	3.00	3.00	

Տիպային

«ԱՐԽԻՏԵԿՏ» ՍՊԸ
ՓՈՐՁԱՔՆՆՈՒԹՅՈՒՆ
"___" ______ 20 թ.

Փոփ.	Տղմ.քան.	Թերթ	Փաստ.թիվ	Ստորագ.	Ամսաթ.	ՆԱԽԱՏԵՍՎՈՒՄ Է ՀՀ ԿՈՏԱՅՔԻ ՄԱՐԶԻ ՆՈՐ ՀԱՃԸՆ ՀԱՄԱՅՆՔԻ ՆՈՐ ԳԵՂԻ ԳՅՈՒՂԻ ՋԻՎԱՆԻ, ՎԱՀԱՆ ՏԵՐՅԱՆ, ԱՐՄԵՆ ԱՎԵՏԻՍՅԱՆ ՓՈՂՈՑՆԵՐԻ ՈՐՈՇ ՀԱՏՎԱԾՆԵՐԸ ԵՎ ԱՐՄԵՆ ԱՎԵՏԻՍՅԱՆ ՓՈՂՈՑԻ 2-ՐԴ ՆՐԲԱՆՑՔԻ ՃԱՆԱՊԱՐՀԻ ԱՍՖԱԼՏԱՊԱՏՈՒՄ			
Նախագծող		Գ. Կարապետյան		[signature]		Շինարարական մաս	Փուլ: ԱՆ	Թերթ: 8	Թերթեր: 13
Ճարտարագետ նախագծող		Մ. Կոստանյան		[signature]		Ասֆալտապատվող Ջիվանի փողոցի երկայնական կտրվածք և տիպային լայնական կտրվածք Մ1:1000	<<Պրոֆ-Էքսպերտ>> ՍՊԸ Լից. ՔՊԼ N 000990		
Նախագծող		Ա. Աղաբեկյան		[signature]					

M 1:1000 по горизонтали
M 1:100 по вертикали

Տեղանքի տեսակը ըստ խոնավության														
Նախագծային տվյալներ: Լայնական պրոֆիլի տեսակը — Ձախ														
Լայնական պրոֆիլի տեսակը — Աջ														
Թեքություն, ‰ ուղղահայաց կոր, մ	42,95; 4,54‰		42,95; 0+96,47 R - 6300 K - 107.0; 49,99						12.45‰; 19,58	69,57; 2+04,99 R - 3000 K - 70.8; 40,39				36.08‰; 22,34
Առանցքի նիշերը, մ	1437,79	1437,70	1437,61	1437,54	1437,54	1437,59	1437,72	1437,90	1438,14	1438,41	1438,80	1439,31	1439,97	1440,69 / 1440,79
Փաստացի տվյալներ: Ռելիեֆի նիշերը, մ	1437,79	1437,71	1437,59	1437,58	1437,53	1437,59	1437,73	1437,87	1438,08	1438,38	1438,91	1439,33	1440,00	1440,70 / 1440,79
Հեռավորությունը, մ	20	20	20	20	20	20	20	20	20	20	20	20	20	3
Պիկետներ	0					1					2			2
Հատակագծում ճանապարհի ուղիղ և թեք երկարությունները	262,74													

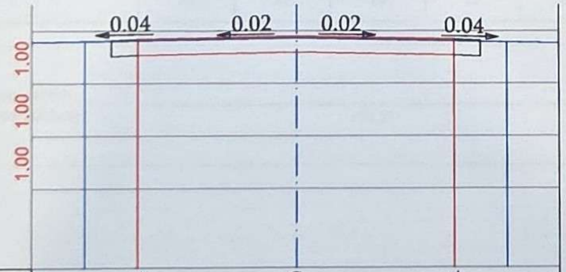

M1:100

Նախագծման նիշ	1437.84	1437.90	1437.84
Հեռավորությունը	3.00	3.00

Տիպային

«ԱՐԽԻՏԵԿՏ» ՍՊԸ ՓՈՐՁԱՔՆՆՈՒԹՅՈՒՆ «___» ______ 20 թ.

Փոփ	Տոմ.քան	Թերթ	Փաստ.թիվ	Ստորագ.	Ամսաթ.	ՆԱԽԱՏԵՍՎՈՒՄ Է ՀՀ ԿՈՏԱՅՔԻ ՄԱՐԶԻ ՆՈՐ ՀԱՃԸՆ ՀԱՄԱՅՆՔԻ ՆՈՐ ԳԵՂԻ ԳՅՈՒՂԻ ԶԻՎԱՆԻ, ՎԱՀԱՆ ՏԵՐՅԱՆ, ԱՐՄԵՆ ԱՎԵՏԻՍՅԱՆ ՓՈՂՈՑՆԵՐԻ ՈՐՈՇ ՀԱՏՎԱԾՆԵՐԸ ԵՎ ԱՐՄԵՆ ԱՎԵՏԻՍՅԱՆ ՓՈՂՈՑԻ 2-ՐԴ ՆՐԲԱՆՑՔԻ ՃԱՆԱՊԱՐՀԻ ԱՍՖԱԼՏԱՊԱՏՈՒՄ			
Նախագծող	Գ. Կարապետյան					Շինարարական մաս	Փուլ: ԱՆ	Թերթ: 9	Թերթեր: 13
Ճարտարագետ նախագծող	Մ. Կոստանյան					Ասֆալտապատվող Վահան Տերյանի փողոցի երկայնական կտրվածք և տիպային լայնական կտրվածք Մ1:1000	<<Պրոֆ-Էքսպերտ>> ՍՊԸ Լից. ՔՊԼ N 000990		
Նախագծող	Ա. Աղաբեկյան								

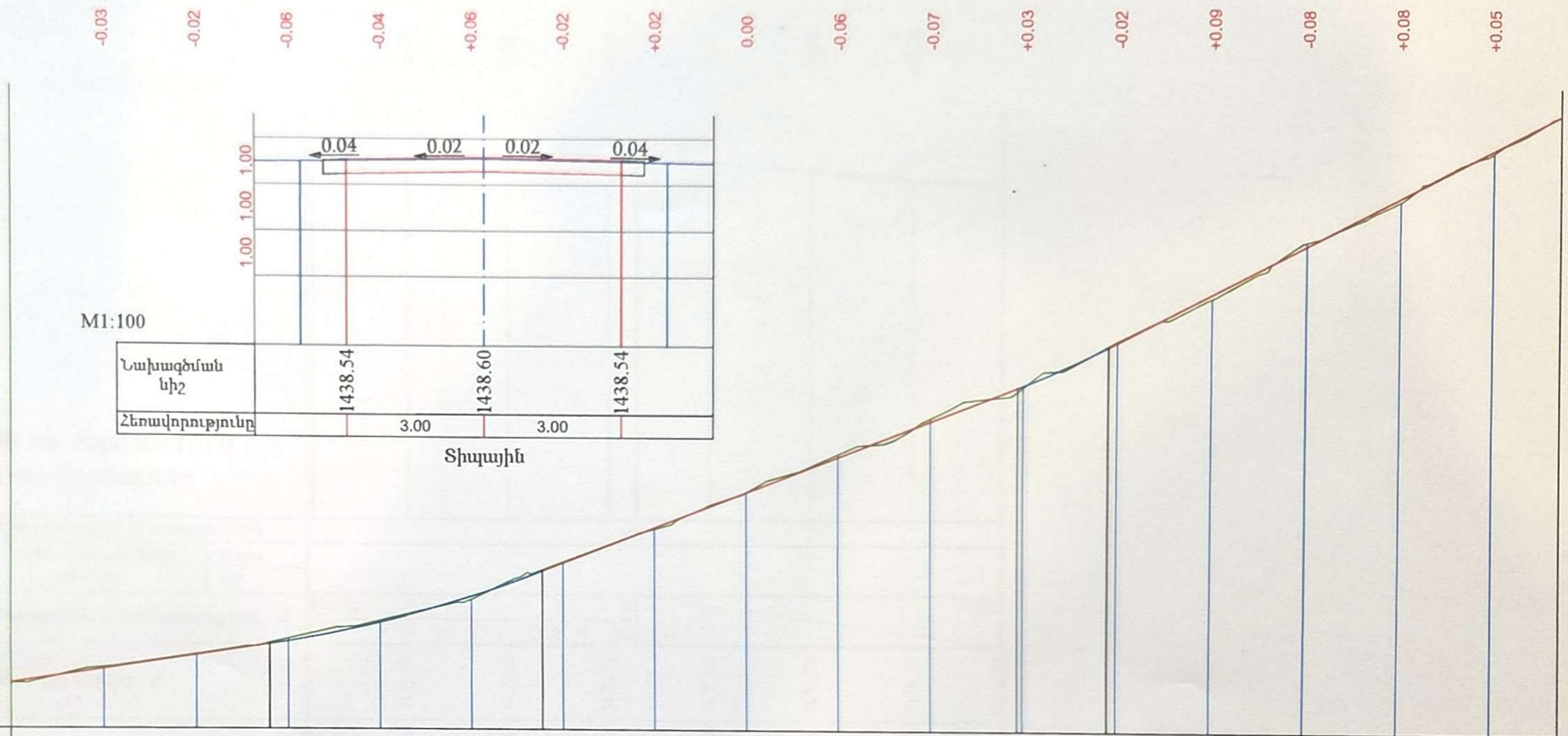

М 1:1000 по горизонтали
М 1:100 по вертикали

Տեղանքի տեսակը ըստ խոնավության																		
Նախագծային տվյալներ — Լայնական պրոֆիլի տեսակը — Ձախ																		
Նախագծային տվյալներ — Լայնական պրոֆիլի տեսակը — Աջ																		
Նախագծային տվյալներ — Թեքություն, ‰ ուղղահայաց կոր, մ	15.31‰ 55,91			55,91 0+85,71 R – 2503 K – 5… 15,50			39.15‰ 103,30					18,80 2+28,49 R … 38,17	59.56‰ K – 19.4 96,58					
Նախագծային տվյալներ — Առանցքի նիշերը, մ	1432,03	1432,34	1432,64	1432,95	1433,37	1433,95	1434,69	1435,47	1436,25	1437,04	1437,82	1438,60	1439,53	1440,56	1441,60	1442,63	1443,66	1444,42
Փաստացի տվյալներ — Ռելիեֆի նիշերը, մ	1432,03	1432,37	1432,66	1433,01	1433,41	1433,89	1434,71	1435,44	1436,25	1437,10	1437,88	1438,57	1439,55	1440,47	1441,68	1442,55	1443,61	1444,42
Փաստացի տվյալներ — Հեռավորությունը, մ	20	20	20	20	20	20	20	20	20	20	20	20	20	20	20	20	15	
Պիկետներ	0					1					2					3		3
Հատակագծում ճանապարհի ուղիղ և թեք երկարությունները	99,21						у – 177°04'49" R – 2250,00 L – 114,66					24,45	у – 164°12'11" R – 115,00 L – 31,71	7,2	у – 157°27'46" R – 50,19 L – 19,74	14,27	у – 126°37'25" R – 9,61 L – 8,96	14,48

«ԱՐԽԻՏԵԿՏ» ՍՊԸ
ՓՈՐՁԱՔՆՆՈՒԹՅՈՒՆ
«__» ________ 20 թ.

Փոփ	Տղմ.քան.	Թերթ	Փաստ.թիվ	Ստորագ.	Թվակ.	ՆԱԽԱՏԵՍՎՈՒՄ Է ՀՀ ԿՈՏԱՅՔԻ ՄԱՐԶԻ ՆՈՐ ՀԱՃՆ ՀԱՄԱՅՆՔԻ ՆՈՐ ԳԵՂԻ ԳՅՈՒՂԻ ՋԻՎԱՆԻ, ՎԱՀԱՆ ՏԵՐՅԱՆ, ԱՐՄԵՆ ԱՎԵՏԻՍՅԱՆ ՓՈՂՈՑՆԵՐԻ ՈՐՈՇ ՀԱՏՎԱԾՆԵՐԸ ԵՎ ԱՐՄԵՆ ԱՎԵՏԻՍՅԱՆ ՓՈՂՈՑԻ 2-ՐԴ ՆՐԲԱՆՑՔԻ ՃԱՆԱՊԱՐՀԻ ԱՍՖԱԼՏԱՊԱՏՈՒՄ		
Նախագծող	Գ. Կարապետյան	[signature]				Շինարարական մաս	Փուլ	Թերթ
							ԱՆ	10
Ճարտարագետ նախագծող	Մ. Կոստանյան	[signature]				Ասֆալտապատվող Արմեն Ավետիսյան փողոցի երկայնական կտրվածք և տիպային լայնական կտրվածք Մ1:1000	<<Պրոֆ-Էքսպերտ>> ՍՊԸ Լից. ՔՊԼ N 000990	
Նախագծող	Ա. Աղաբեկյան	[signature]						

Թերթեր: 13

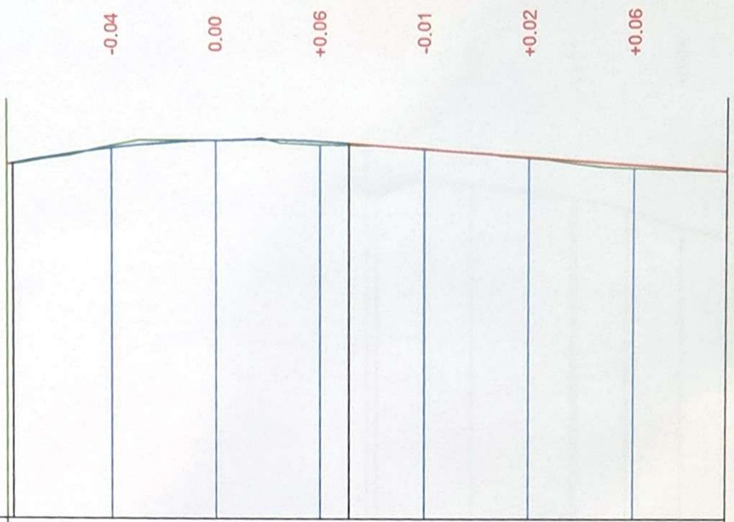

M 1:1000 по горизонтали
M 1:100 по вертикали

Տեղանքի տեսակը ըստ խոնավության									
Նախագծային տվյալներ	Լայնական պռոֆիլի տեսակը	Ձախ							
		Աջ							
	Թեքություն, ‰ ուղղահայաց կոր, մ		1,19 01,97‰	0+47,63 R - 2328 K - 64			65,52 72,14		7,68‰
	Առանցքի նիշերը, մ		1434,76	1435,09	1435,24	1435,22	1435,07	1434,92	1434,76	1434,63
Փաստացի տվյալներ	Ռելիեֆի նիշերը, մ		1434,76	1435,13	1435,24	1435,16	1435,08	1434,90	1434,70	1434,63
	Հեռավորությունը, մ		20	20	20	20	20	20	18
Պիկետներ			0					1		1
Հատակագծում ճանապարհի ուղիղ և թեք երկարությունները			137,66							

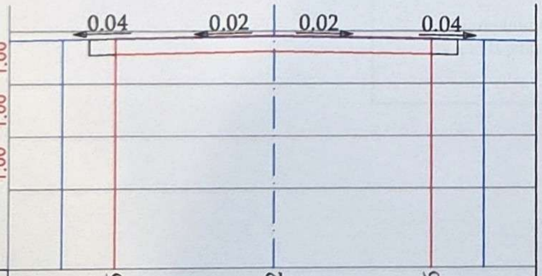

M1:100

Նախագծման նիշ		1434.86	1434.92	1434.86
Հեռավորությունը	3.00		3.00	

Տիպային

«ԱՐԽԻՏԵԿՏ» ՍՊԸ
ՓՈՐՁԱՔՆՆՈՒԹՅՈՒՆ
«____»__________20 թ.

Փոփ	Տղմ.քան.	Թերթ	Փաստ.թիվ	Ստորագ.	Ամսաթ.	ՆԱԽԱՏԵՍՎՈՒՄ Է ՀՀ ԿՈՏԱՅՔԻ ՄԱՐԶԻ ՆՈՐ ՀԱՃԸՆ ՀԱՄԱՅՆՔԻ ՆՈՐ ԳԵՂԻ ԳՅՈՒՂԻ ՋԻՎԱՆԻ, ՎԱՀԱՆ ՏԵՐՅԱՆ, ԱՐՄԵՆ ԱՎԵՏԻՍՅԱՆ ՓՈՂՈՑՆԵՐԻ ՈՐՈՇ ՀԱՏՎԱԾՆԵՐԸ ԵՎ ԱՐՄԵՆ ԱՎԵՏԻՍՅԱՆ ՓՈՂՈՑԻ 2-ՐԴ ՆՐԲԱՆՑՔԻ ՃԱՆԱՊԱՐՀԻ ԱՍՖԱԼՏԱՊԱՏՈՒՄ			
Նախագծող	Գ. Կարապետյան					Շինարարական մաս	Փուլ	Թերթ	Թերթեր
							ԱՆ	11	13
Ճարտարագետ նախագծող	Մ. Կոստանյան					Ասֆալտապատվող Արմեն Ավետիսյան փողոցի 2-րդ նրբանցքի երկայնական կտրվածք և տիպային լայնական կտրվածք Մ1:1000	<<Պրոֆ-Էքսպերտ>> ՍՊԸ Լից. ՔՊԼ N 000990		
Նախագծող	Ա. Աղաբեկյան								

Հավասարազոր ճանապարհների փոխհատումներ և հարակցումներ

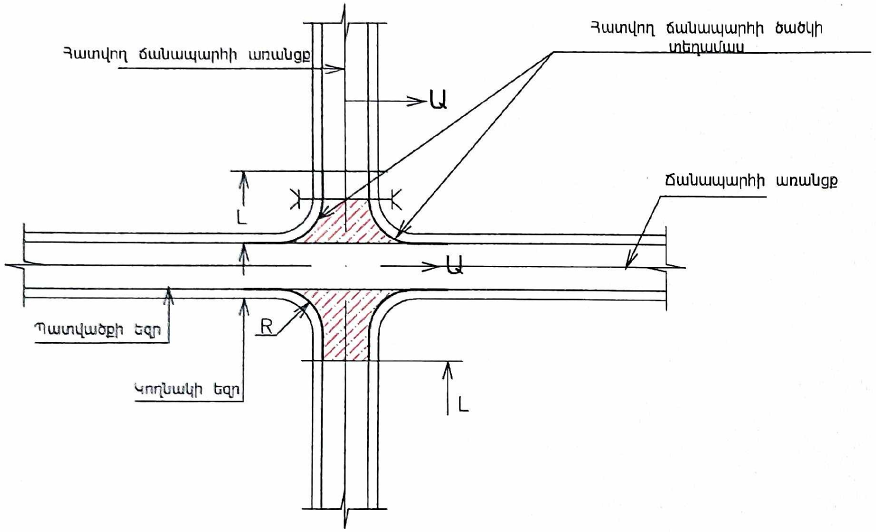

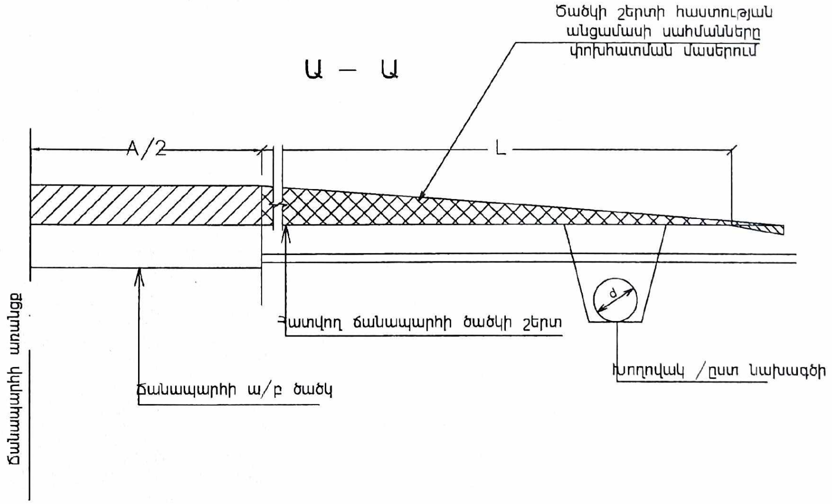

Երկրորդական ճանապարհների փոխհատումներ և հարակցումներ

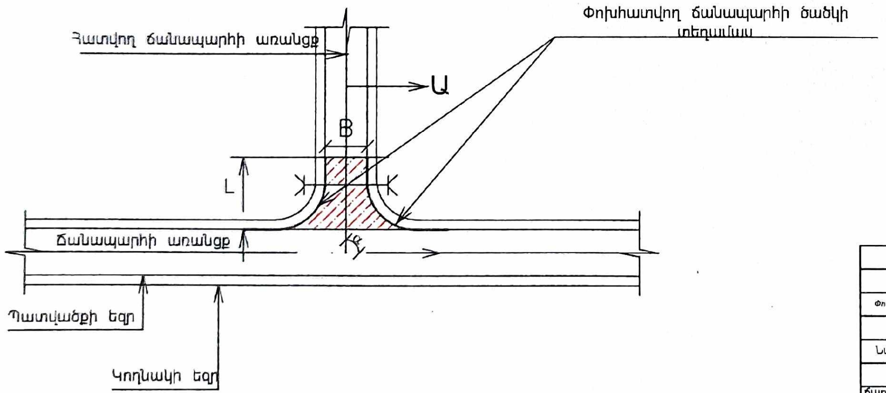

«ԱՐԽԻՏԵԿՏ» ՍՊԸ
ՓՈՐՁԱՔՆՆՈՒԹՅՈՒՆ
«___» ________ 20 թ.

ԾԱՆՈԹՈՒԹՅՈՒՆ

1. Նախագծվող ճանապարհի լայնություն

B — հատվող ճանապարհի լայնություն

d — հատվող ճանապարհին տեղադրվող խողովակի տրամագիծը /ըստ նախագծի

L — հատվող ճանապարհի նորոգման երկարությունը

R — հատվող ճանապարհի կորացման շառավիղը

α — հատվող ճանապարհի կորացման շառավիղը

Ծավալները և չափերը տրված են իջատեղերի և մուտքերի ամփոփագրում

Փոփ	Տղմ.քան.	Թերթ	Փաստ.թիվ	Ստորագ.	Թվակ.	ՆԱԽԱՏԵՍՎՈՒՄ Է ՀՀ ԿՈՏԱՅՔԻ ՄԱՐԶԻ ՆՈՐ ՀԱՃԸՆ ՀԱՄԱՅՆՔԻ ՆՈՐ ԳԵՂԻ ԳՅՈՒՂԻ ՋԻՎԱՆԻ, ՎԱՀԱՆ ՏԵՐՅԱՆ, ԱՐՄԵՆ ԱՎԵՏԻՍՅԱՆ ՓՈՂՈՑՆԵՐԻ ՈՐՈՇ ՀԱՏՎԱԾՆԵՐԸ ԵՎ ԱՐՄԵՆ ԱՎԵՏԻՍՅԱՆ ՓՈՂՈՑԻ 2-ՐԴ ՆՐԲԱՆՑՔԻ ՃԱՆԱՊԱՐՀԻ ԱՍՖԱԼՏԱՊԱՏՈՒՄ			
Նախագծող		Գ. Կարապետյան		[signature]		Շինարարական մաս	Փուլ	Թերթ	Թերթեր
							ԱՆ	12	13
ճարտարագետ նախագծող		Մ. Կոստանյան		[signature]		ԾԱԾԿԻ ԿԱՌՈՒՑՈՒՄ ՀԱՐԱԿՑՄԱՆ ՄԱՍԵՐՈՒՄ	<<Պրոֆ-Էքսպերտ>> ՍՊԸ Լից. ՔՊԼ N 000990		
Նախագծող		Ա. Աղաբեկյան		[signature]					

Ճանապարհի նորոգման աշխատանքների իրականացման հատվածի երթևեկության կազմակերպման ժամանակավոր սխեմա
/բնակավայրից դուրս/

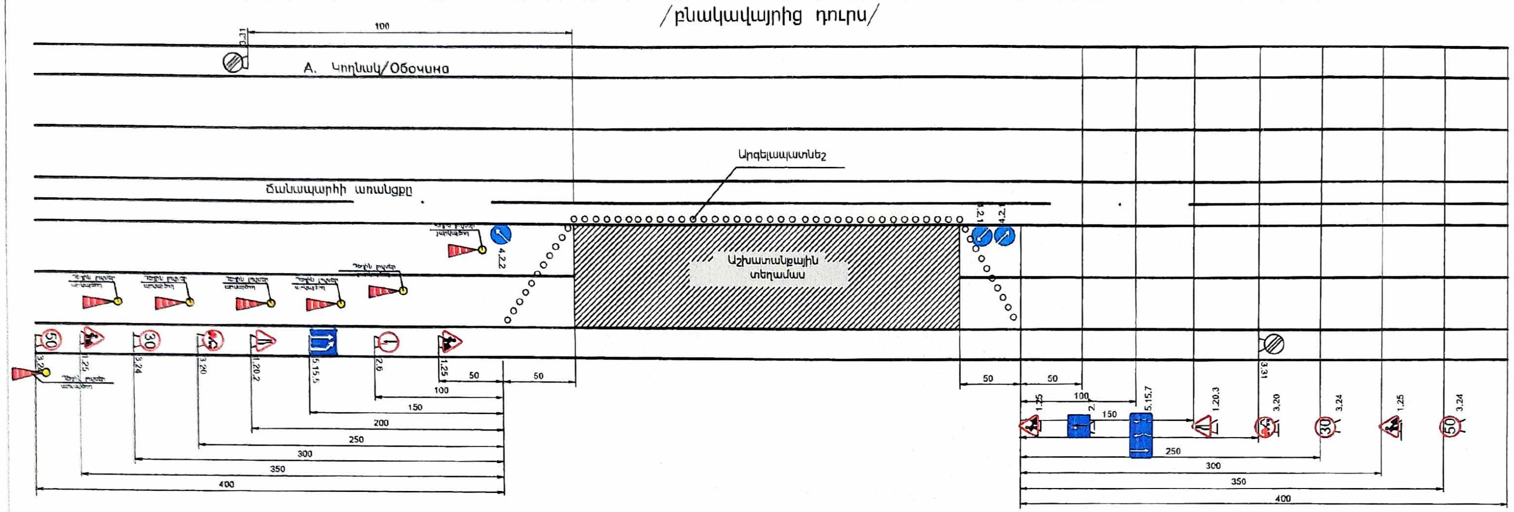

Ճանապարհի նորոգման աշխատանքների իրականացման հատվածի երթևեկության կազմակերպման ժամանակավոր սխեմա
/բնակավայրում/

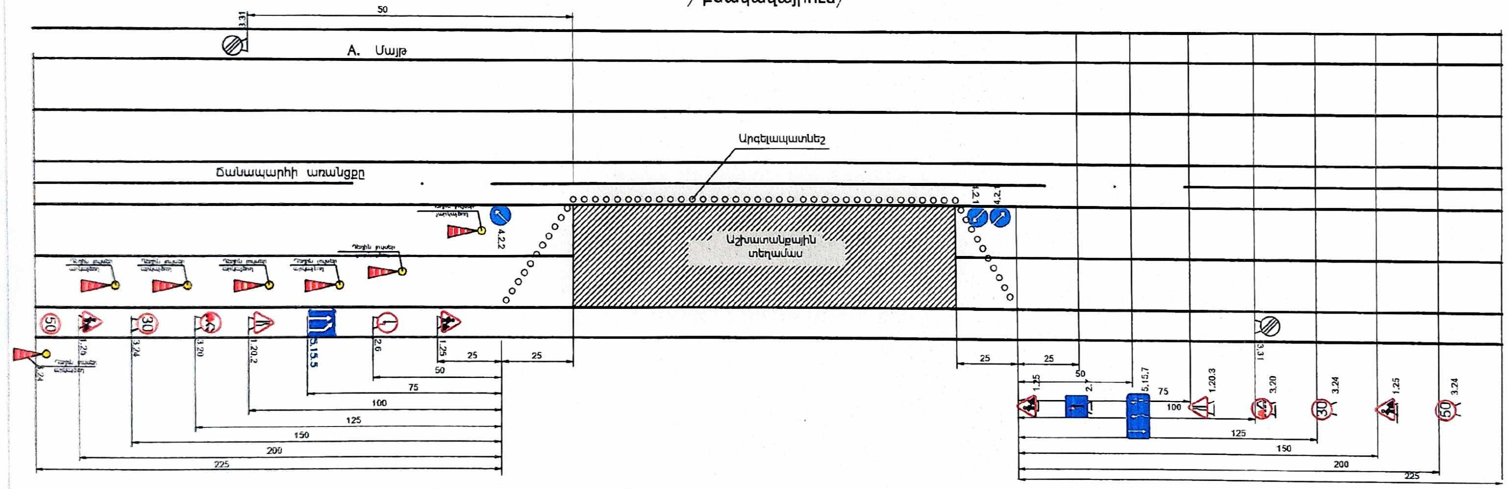

Պայմանական նշաններ

1.25	Ճանապարհային աշխատանքներ
1.20.2	Ճանապարհի նեղացում
1.20.3	Ճանապարհի նեղացում
3.20	Վազանցն արգելվում է
3.24	Առավելագույն արագության սահմանափակում
5.15.5	Գոտու վերջ
	Դեղին արկայծող և չարկայծող լույսեր
3.31	Բոլոր սահմանափակում - ների գոտու վերջ
4.2.1	Արգելքի շրջանցում աջից
4.2.2	Արգելքի շրջանցում ձախից
2.6	Հանդիպակաց երթևեկության առավելություն
2.7	Առավելություն հանդիպակաց երթևեկության նկատմամբ
5.15.7	Երթևեկության ուղղությունը գոտիներով

Արկայծող լույսերի միջև հեռավորությունը չպետք է գերազանցի 6մ–ը: Արկայծող լույսերը տեղադրվում են
շինհրապարակի երթևեկության կառավարման համար նախատեսված 1–ին նշանից մինչև վերջին նշանը:
Նշանների վրա նույնպես պետք է տեղադրված լինի արկայծող լույսեր:

						ՆԱԽԱՏԵՍՎՈՒՄ Է 22 ԿՈՏԱՅՔԻ ՄԱՐԶԻ ՆՈՐ ՀԱՃԸՆ ՀԱՄԱՅՆՔԻ ՆՈՐ ԳԵՂԻ ԳՅՈՒՂԻ ՋԻՎԱՆԻ, ՎԱՀԱՆ ՏԵՐՅԱՆ, ԱՐՄԵՆ ԱՎԵՏԻՍՅԱՆ ՓՈՂՈՑՆԵՐԻ ՈՐՈՇ ՀԱՏՎԱԾՆԵՐԸ ԵՎ ԱՐՄԵՆ ԱՎԵՏԻՍՅԱՆ ՓՈՂՈՑԻ 2-ՐԴ ՆՐԲԱՆՑՔԻ ՃԱՆԱՊԱՐՀԻ ԱՍՖԱԼՏԱՊԱՏՈՒՄ			
Փոփ	Տղմ.քան.	Թերթ	Փաստ.թիվ	Ստորագ.	Թվակ.				
						Շինարարական մաս	Փուլ	Թերթ	Թերթեր
Նախագծող		Գ. Կարապետյան					ԱՆ	13	13
Ճարտարագետ նախագծող		Մ. Կոստանյան				ԵՐԹԵՎԵԿՈՒԹՅԱՆ ԿԱՐԳԱՎՈՐՄԱՆ ՍԽԵՄԱ	<<Պրոֆ-Էքսպերտ>> ՍՊԸ Լից. ՔՊԼ N 000990		
Նախագծող		Ա. Աղաբեկյան							